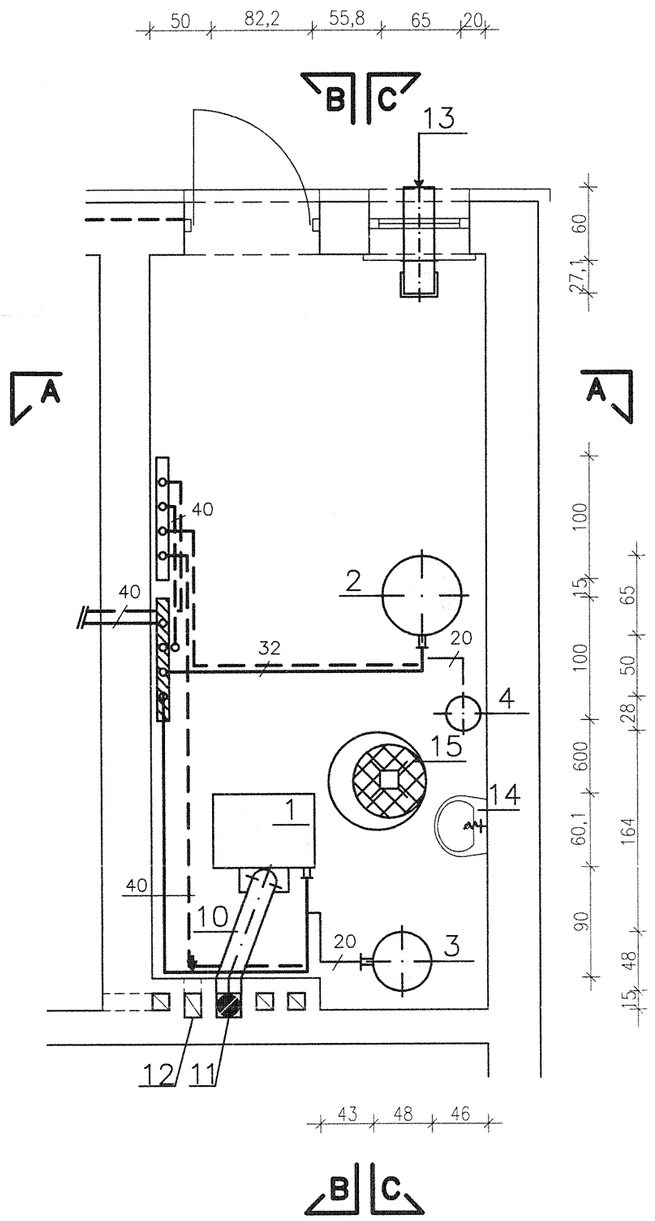

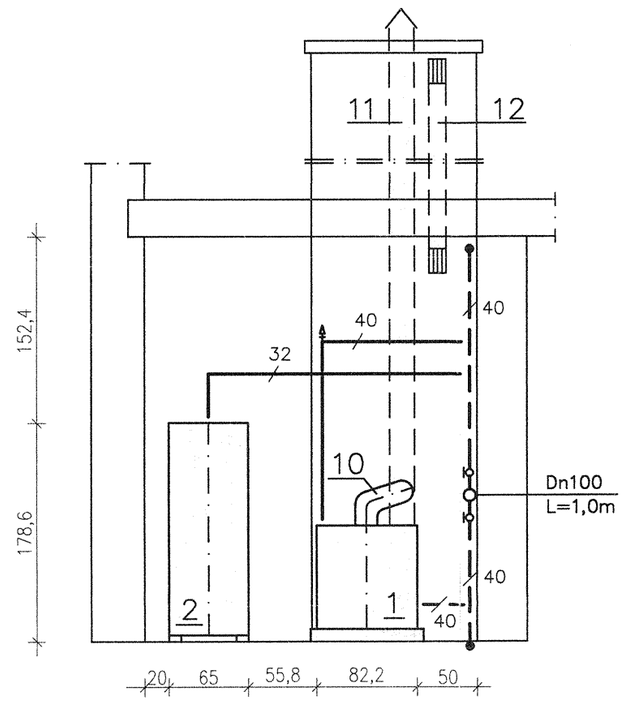

PRZEKRÓJ A–A

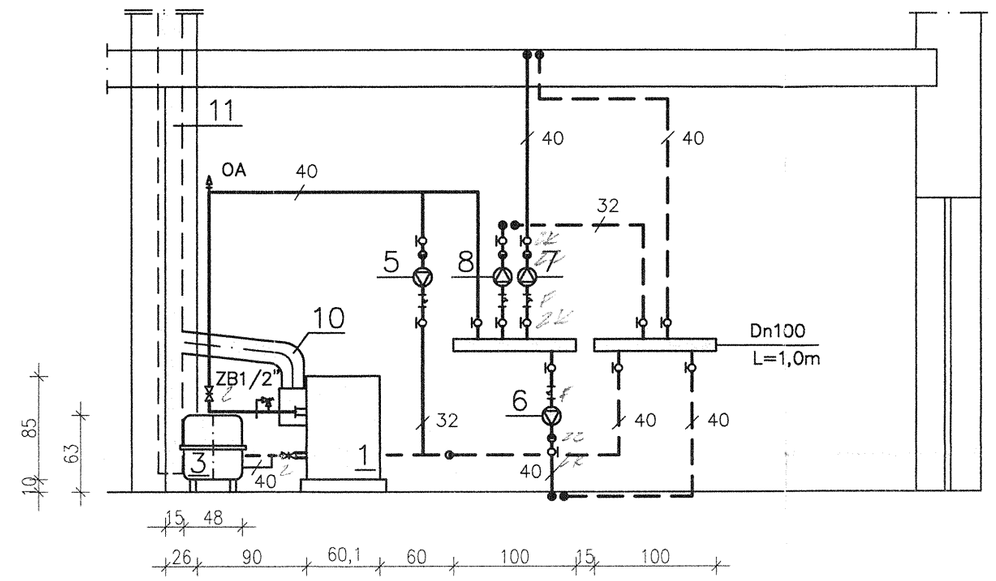

PRZEKRÓJ B–B

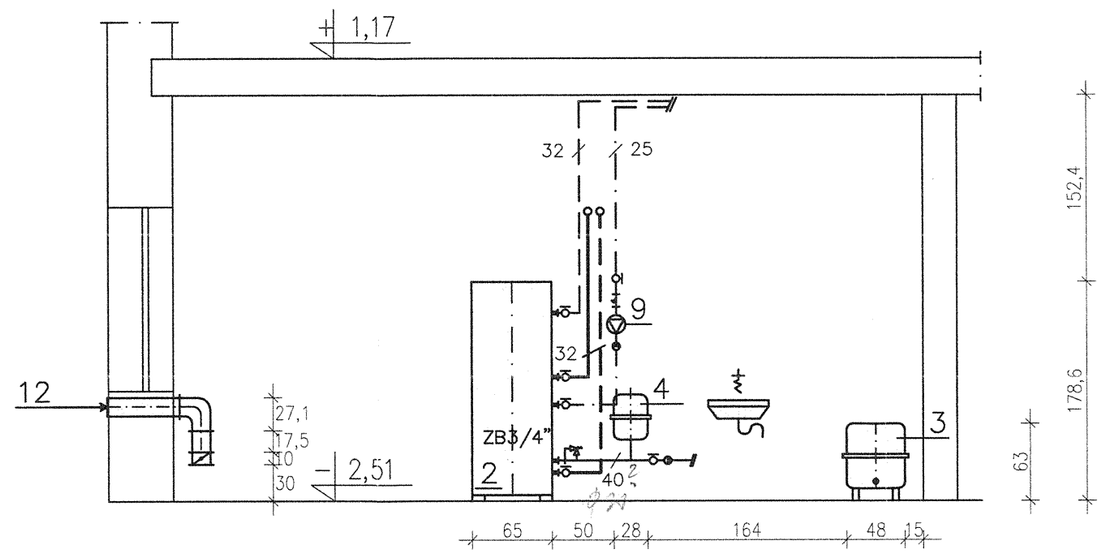

PRZEKRÓJ C–C

Uzgodniono pod względem wymagań higienicznych i zdrowotnych bez zastrzeżeń ~~(z zastrzeżeniami)~~
Data 25.06.2008
L.p. opinii 218/08
RZECZOZNAWCA ds. sanitarno-higienicznych mgr Władysława Szczypuła
nr upr. 57-N/93 w zakresie bez ograniczeń
33-300 Nowy Sącz, ul. Kr. Jadwigi 25/87
tel. (018) 443 62 88

ZAOPINIOWANO
pod względem zgodności z przepisami bezpieczeństwa i higieny pracy oraz ergonomi
1./ bez zastrzeżeń
2./ z ~~zastrzeżeniami (w załączonej opinii)~~
L.p. opinii 88/09
Data 25.06.2009
Podpis
RZECZOZNAWCA ds. bezpieczeństwa i higieny pracy mgr inż. Antoni Szczypuła
uprawnienia bez ograniczeń w gr. 1.1, 1.2, 1.3, 1.4
33-300 Nowy Sącz, ul. Kr. Jadwigi 25/87
tel. (018) 443 62 88

Zgodność projektu z wymaganiami ochrony przeciwpożarowej
stwierdzam
bez uwag
~~z uwagami~~
RZECZOZNAWCA dla ZABEZPIECZEŃ PRZECIWPOŻAROWYCH
bryg. st. spocz. inż. Hieronim Dzikowski
upr. Rzg PSP 468/93
Hieron 25.06.08

PRACOWNIA PROJEKTOWA, ul. Czarnieckiego 5, 33-300 Nowy Sącz				
INWESTOR	Szkoła Podstawowa nr 2 w Kamionce Wielkiej			
PROJEKTANT: mgr inż. Elżbieta Niemiec uprawnienia budowlane do projektowania i nadzorowania robotami budowlanymi w specjalności: Instalacyjno Inżynieryjnej w Zakresie Instalacji Sanitarnych upr. GT.III-63-28/76/NS	OBIEKT	Przebudowa ze zmianą konstrukcji dachu istniejącego budynku na Przedszkole i Bibliotekę		
	ADRES	Kamionka Wielka, dz. nr 1942/1 i 1942/2		
	OPRACOWANIE	PB instalacja c.o. z kotłownią		
	PRZEDMIOT RYSUNKU	Rzut i przekroje kotłowni		
	SPRAWDZAJACY: mgr inż. T. Widel-Zmarzły upr. nr ewid.23/NS/75	Data 12.2008	Skala 1:50	Nr rys. 3